CAP Arts du bois (options : Marqueteur / Sculpteur ornemaniste / Tourneur)

CORRIGÉ NON OFFICIEL

Proposition de corrigé rédigée par FormaV avec l'aide d'outils d'intelligence artificielle. Elle peut contenir des erreurs et ne remplace ni le corrigé ni le barème officiels de l'examen.

Les sujets officiels des sessions passées et nos sujets d'entraînement sont classés sur https://capartsdubois.fr/annales-sujets-et-corriges

Document mis en ligne par FormaV®. Reproduction ou diffusion sans autorisation interdite.

Dessin d’art appliqué

Session 2024

Code sujet **2406-CAP ABT EP2A** 4 heures

Proposition de corrigé pédagogique • FormaV

Se repérer dans le corrigé

Partie 1 — Relevés graphiques de formes, de textures et de matières
2 réponses • PDF source, p. 2, PDF source, p. 3, PDF source, p. 4

Partie 2 — Recherches formelles et propositions de chandeliers
1 réponses • PDF source, p. 2, PDF source, p. 3, PDF source, p. 4

Partie 3 — Proposition finale du projet retenu
4 réponses • PDF source, p. 2, PDF source, p. 5

« PDF source » désigne la page physique du fichier. Quand le pied de page est lisible, le numéro imprimé est indiqué entre parenthèses. Chaque réponse rappelle la consigne, explique la démarche et donne le résultat.

FormaV - document d'entraînement non officiel

Partie 1

None points

Relevés graphiques de formes, de textures et de matières

Partie 1 – Cadre 1

Question Relevé des formes

PDF source, p. 2, PDF source, p. 3, PDF source, p. 4

> À l'aide de croquis et d'esquisses, relevez sur les éléments d'architecture futuriste et utopiste du document ressources des détails et des formes transposables en éléments qui pourront être tournés et former les différentes parties de votre projet de chandelier. Réalisez les relevés au crayon de papier, en couleur, à l'aquarelle ou avec une autre technique adaptée.

Démarche pour le cadre 1 : observer les architectures de la page 3, puis isoler des silhouettes et des détails que l'on peut simplifier en profils tournés autour d'un axe. Sur la copie, réaliser plusieurs petits croquis d'observation et, à côté de chacun, un profil simplifié de la forme transposée. Tracer l'axe de rotation en pointillé et distinguer le pied de la tige. Le sujet ne donne ni dimensions ni échelle : il ne faut pas en inventer.

- **Tours hautes et étagées de Sant'Elia :** relever les volumes verticaux, les retraits successifs et les socles en gradins. Les transposer en pied large à plusieurs ressauts et en tige élancée, cylindrique ou légèrement conique.
- **Façades à lignes verticales répétées :** relever les nervures et les bandes régulières. Les adapter en gorges fines ou en reliefs répétés sur la tige et le pied, tous centrés sur le même axe.
- **Architectures utopistes à anneaux horizontaux :** relever les plateaux circulaires entourant un élément vertical. Les adapter en collerettes ou en anneaux tournés, par exemple sur la tige ou à la jonction du pied.
- **Modules arrondis visibles dans certaines architectures futures :** relever les formes sphériques ou bombées et les traduire par un renflement ou une succession de perles tournées. Les conserver dans un profil axial, sans décentrer la pièce.

Résultat attendu sur la feuille : un relevé lisible de plusieurs motifs architecturaux, accompagné de profils proposés pour un pied et une tige. Par exemple, un pied évasé à gradins associé à une tige fine portant quelques collerettes reprend les socles étagés, les verticales et les anneaux observés dans les documents. Ces propositions restent des recherches graphiques, pas un plan coté.

Pour réaliser le dessin : commencer par les silhouettes au crayon, marquer l'axe de rotation, puis préciser les épaulements, gorges, renflements et anneaux. Une couleur peut aider à différencier les volumes. Les formes retenues doivent rester réalisables en tournage conventionnel, sans tournage désaxé.

> **RÉPONSE À RETENIR**
>
> Pour le cadre 1, relever notamment les tours verticales et étagées, leurs nervures, les socles en gradins et les anneaux horizontaux des architectures futuristes ou utopistes. Les transposer en profils tournables pour la tige et le pied : tige élancée ou conique, pied évasé à ressauts, gorges, renflements et collerettes centrés sur un axe. Le dessin est une proposition sans cote ni échelle, compatible avec le tournage conventionnel.

FormaV - document d'entraînement non officiel

Partie 1 – Cadre 2

Question Relevé des textures et matières

PDF source, p. 2, PDF source, p. 3, PDF source, p. 4

> Relevez 4 effets de textures et de matières qui pourraient être appliqués sur les éléments tournés que vous allez imaginer.

Démarche pour le cadre 2 : remplir les quatre cases du cadre avec quatre échantillons graphiques différents. Pour chacun, dessiner l'effet sur une petite portion de profil tourné et indiquer brièvement comment il pourrait être obtenu. Il s'agit de propositions de textures et de matières applicables au projet, non de finitions imposées par le sujet.

1. **Gorges fines et rapprochées :** tracer des lignes régulières autour d'une portion de profil pour évoquer les rythmes des façades. Elles peuvent être creusées au tournage.
2. **Reliefs en anneaux ou en perles :** représenter une alternance de petits renflements et de creux, inspirée des niveaux et formes circulaires des architectures. Ces reliefs restent tournés autour de l'axe.
3. **Contraste entre essences :** dessiner des bandes alternées de bois clair et de bois foncé. Un collage de bois peut produire cet effet ; aucune essence précise n'est imposée par le sujet.
4. **Zones colorées contrastées :** représenter des aplats ou des bandes géométriques, par exemple en couleurs vives ou en contraste clair/foncé, puis annoter « peinture » ou « teinte ». Cela fait écho aux couleurs puissantes et aux compositions fragmentées évoquées dans le document ressource.

Pour rendre les échantillons distincts, varier le graphisme : traits pour les gorges, ombres pour les reliefs, bandes alternées pour le collage et aplats séparés pour la finition colorée. Les effets décoratifs ne doivent pas compromettre la fonction ni la stabilité du chandelier.

> **RÉPONSE À RETENIR**
>
> Les quatre effets proposés pour le cadre 2 sont : des gorges fines et répétées ; des anneaux ou perles en relief ; un contraste de bois clair et foncé obtenu par collage ; des zones géométriques colorées par peinture ou teinte.

FormaV - document d'entraînement non officiel

Partie 2

None points

Recherches formelles et propositions de chandeliers

Partie 2 – Cadre 3

Question 3 propositions de chandelier

PDF source, p. 2, PDF source, p. 3, PDF source, p. 4

> Adaptez les formes relevées dans la partie 1 en profils de tournage. Assemblez et combinez ces profils pour former 3 projets de chandelier différents respectant le cahier des charges : supporter de 1 à 3 bougies, assurer la stabilité et une bonne prise en main, et s'inspirer, dans les formes et la structure, de l'univers avant-gardiste présenté dans le document ressources. Le projet doit être réalisé principalement en bois tourné avec des techniques conventionnelles, sans tournage désaxé. Les assemblages, les collages d'essences, la teinture et la coloration des bois sont autorisés. Dessinez les projets au trait, en vue de face.

Démarche de conception — Partie 2, cadre 3, page 4/5. Les trois dessins proposés sont des schémas en vue de face, sans échelle ni cotes de fabrication. Ils s'inspirent des architectures futuristes et utopistes du document ressource de la page 3/5 : élévations verticales, volumes géométriques superposés, répétitions de profils et lignes obliques. Les pieds et les éléments verticaux peuvent être tournés sur leur axe avec des techniques conventionnelles. Les bras obliques et la traverse sont des pièces tournées séparément ou rapportées, puis assemblées : aucun tournage désaxé n'est nécessaire.

1. **Projet 1 — bougeoir à une bougie :** un pied évasé supporte une tige centrale à profils successifs. La bobèche porte une bougie. La partie centrale de la tige offre une zone de prise en main ; le pied élargi contribue à la stabilité.
2. **Projet 2 — chandelier à trois bougies :** une tige centrale porte un moyeu auquel sont assemblés deux bras obliques. Une bobèche est placée à chaque extrémité des bras et une troisième au sommet de la tige. Le pied large contribue à la stabilité et la tige centrale permet la prise en main.
3. **Projet 3 — chandelier à deux bougies :** deux montants verticaux tournés sont fixés sur un pied commun élargi et reliés par une traverse rapportée. Chaque montant porte une bobèche. Les montants peuvent servir de zones de prise en main ; la traverse doit être ajustée puis assemblée solidement, par collage ou chevillage.

Pour les trois propositions, les logements des bobèches sont à adapter au diamètre des bougies retenues. Les dimensions des pieds, la stabilité de l'objet et la solidité des assemblages devront être vérifiées avant la fabrication : les croquis ne fournissent pas de cotes.

FormaV - document d'entraînement non officiel

Projet 1 — bougeoir à une bougie, vue de face

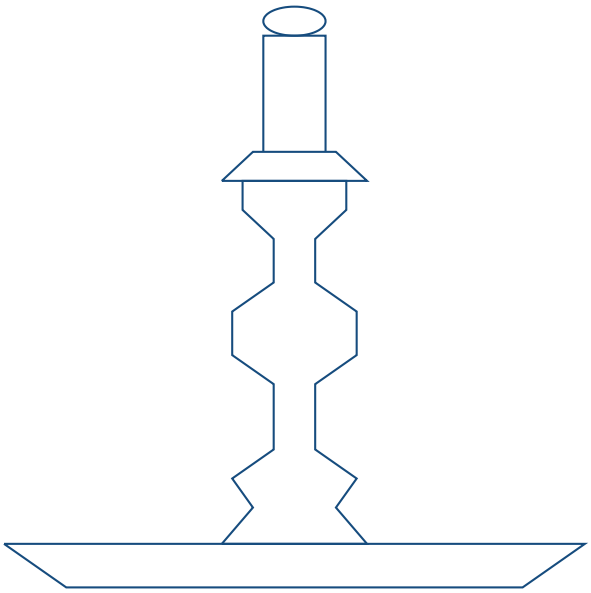

Schéma sans échelle : pied et tige à profils tournés, bobèche et bougie sur l’axe.

Projet 2 — chandelier à trois bougies, vue de face

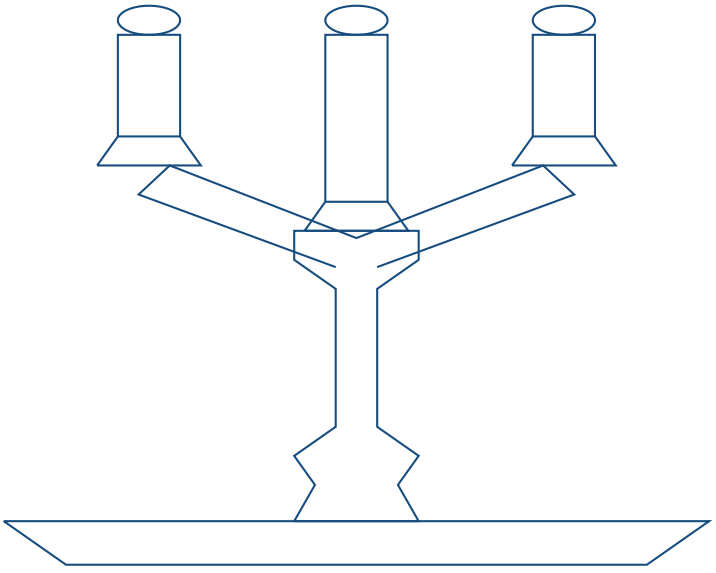

Schéma sans échelle : pied large, tige centrale, bras obliques rapportés et trois bobèches.

FormaV - document d'entraînement non officiel

Projet 3 — chandelier à deux bougies, vue de face

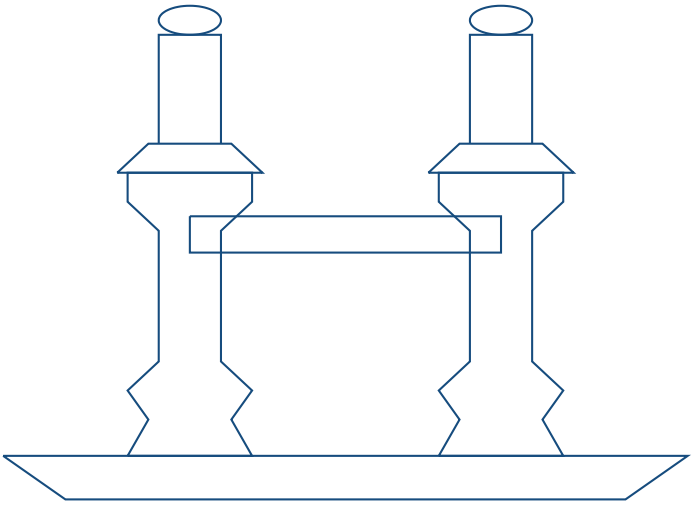

Schéma sans échelle : deux montants tournés reliés par une traverse rapportée, chacun portant une bobèche.

RÉPONSE À RETENIR

Trois propositions de chandelier, dessinées en vue de face :

- **Projet 1 :** un bougeoir à une bougie, avec pied évasé et tige centrale à profils tournés.
- **Projet 2 :** un chandelier à trois bougies, avec deux bras obliques rapportés à la tige centrale.
- **Projet 3 :** un chandelier à deux bougies, avec deux montants tournés, une traverse rapportée et un pied commun élargi.

Les trois projets sont principalement réalisables en bois tourné, par des techniques conventionnelles. Les pièces obliques ou transversales sont tournées séparément puis assemblées ; aucun tournage désaxé n'est proposé. Les cotes et la stabilité restent à vérifier lors de la mise au point.

Partie 3

None points

Proposition finale du projet retenu

Partie 3 – Cadre 4

Question Projet final retenu

PDF source, p. 2, PDF source, p. 5

> Dessinez au propre, en volume et en couleur, le projet qui vous semble le plus abouti. Représentez-le en vue de face, avec couleurs, ombrages et textures.

Démarche de représentation : tracer une vue de face propre et centrée, puis rendre le volume par des contours nets, des ombres et des textures. La proposition ci-dessous est un concept de chandelier à une bougie : elle s'inspire des lignes obliques et de l'idée de mouvement associées au futurisme dans le document. Elle ne prétend pas reprendre un détail précis d'une œuvre illustrée.

Le sujet ne donne aucune dimension : le dessin est donc schématique et sans échelle. Sur la copie, faire ressortir les profils tournés, le décor bleu appliqué en surface et l'ombre portée sous le pied. La stabilité devra être vérifiée lors de la fabrication.

Projet final — Élan futuriste, vue de face schématique

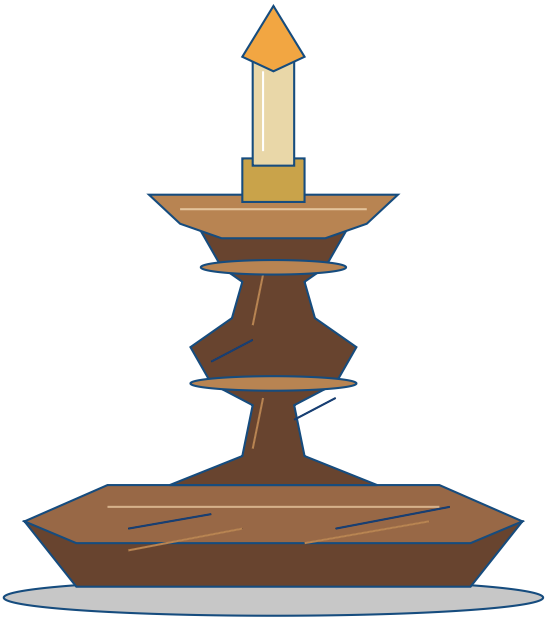

Vue de face conceptuelle, sans cote : pied et tige tournés dans l'axe, bobèche, douille métallique et décor oblique de surface.

RÉPONSE À RETENIR

Projet retenu : « Élan futuriste ». Chandelier à une bougie, composé d'un pied évasé, d'une tige tournée à profils successifs et d'une bobèche portant une douille métallique ajustée à la bougie choisie. Le bois constitue l'essentiel de l'objet ; les obliques bleues sont un décor peint ou rapporté, et non une forme obtenue par tournage désaxé.

Rendu proposé : noyer brun pour le corps, détail contrastant en érable, accents bleu profond et douille en laiton. Représenter les veines dans le sens du bois et ajouter une ombre portée sous le pied. Les proportions du dessin ne constituent pas des cotes de fabrication.

Question Détails techniques

PDF source, p. 2, PDF source, p. 5

> Complétez la mise en situation par des croquis de détails techniques ou d’assemblages.

Démarche : montrer les pièces séparément et expliquer leur assemblage. Le sujet ne donne ni dimensions ni diamètre de bougie : les ajustements se déterminent à partir des pièces réellement fabriquées et de la bougie retenue.

Détails techniques à croquer et à annoter :

1. **Pied et tige :** tige tournée dans l’axe, avec tenon centré à sa base et mortaise correspondante dans le pied. Faire un montage à blanc et vérifier l’alignement avant le collage adapté aux matériaux.
2. **Tige composée, si nécessaire :** assembler les éléments tournés par des tenons et mortaises centrés ; contrôler que l’ensemble reste droit avant collage.
3. **Bobèche et douille :** fixer mécaniquement une douille métallique dans la bobèche et l’ajuster à la bougie. La bobèche contribue à recueillir les coulures. Éviter toute finition ou colle exposée à la chaleur de la flamme.
4. **Stabilité :** prévoir un pied plus large que la tige et un appui plan, puis vérifier que l’objet assemblé ne bascule pas et que la bougie tient verticalement.

Sécurité : respecter les protections requises pour le tournage, serrer correctement la pièce et arrêter le tour avant toute mesure ou tout réglage. Faire les vérifications d’ajustement et de stabilité avec la bougie éteinte. En usage, éloigner le chandelier des matières inflammables et ne jamais laisser une bougie allumée sans surveillance.

Principe d’assemblage, de haut en bas

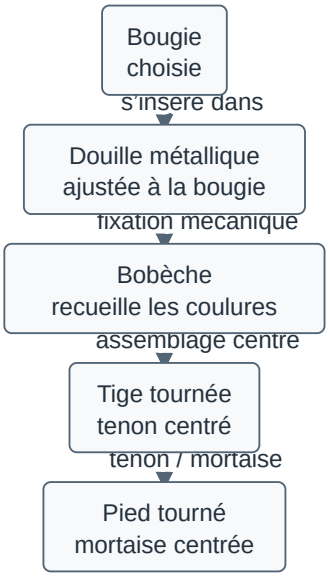

Schéma de principe, non à l’échelle ; ajuster les assemblages aux pièces réalisées.

FormaV - document d'entraînement non officiel

RÉPONSE À RETENIR

Dans le cadre, réaliser un croquis éclaté légendé : bougie, douille métallique, bobèche, tige tournée avec tenon et pied tourné avec mortaise. Ajouter « assemblage centré — montage à blanc avant collage ». Le schéma est un principe, non à l'échelle ; ajuster la douille à la bougie choisie. Aucune cote ne peut être fixée à partir du sujet.

Question Liste des bois, matériaux et finitions

PDF source, p. 2, PDF source, p. 5

> Indiquez les essences de bois et les finitions utilisées pour le projet, dans la liste des bois, matériaux et finitions.

Démarche : inscrire des matériaux et finitions cohérents avec le projet dessiné. Les essences proposées sont un choix de conception, non des essences imposées par le sujet. La finition doit être sèche avant l'utilisation de la bougie et ne pas être appliquée dans une zone exposée à la chaleur.

RÉPONSE À RETENIR

Liste des bois, matériaux et finitions : noyer pour le pied et la tige tournés ; érable pour un détail contrastant ; douille métallique en laiton, ajustée à la bougie choisie ; colle adaptée aux assemblages bois ; peinture ou décor bleu profond pour les obliques. Finition : ponçage soigné et finition transparente adaptée au bois sur les surfaces décoratives, éventuellement précédée d'une teinte brun chaud. Ne pas appliquer de finition susceptible de chauffer ou de s'enflammer près de la flamme ou de la douille.

Question Annotations

PDF source, p. 2, PDF source, p. 5

> Ajoutez des annotations qui expliquent vos intentions.

Démarche : relier chaque intention à un élément visible du projet : inspiration futuriste, réalisation au tour conventionnel, contraste des matières et fonction de support de bougie. Les annotations doivent être courtes et pointer clairement vers la partie concernée du dessin.

RÉPONSE À RETENIR

Annotations à porter autour du dessin :

- « Profils tournés et centrés : réalisation au tour conventionnel, sans tournage désaxé. »
- « Pied évasé et appui plan : contribuer à la stabilité ; vérifier l'équilibre après assemblage. »
- « Obliques bleu profond : évocation du mouvement futuriste par un décor de surface. »
- « Noyer et érable : contraste de teintes et de matières. »
- « Bobèche avec douille métallique : maintien de la bougie et récupération des coulures. »
- « Projet pour une bougie : ajuster la douille à la bougie retenue. »

Sujet : https://sti.eduscol.education.fr/sites/eduscol.education.fr.sti/files/concours-examens/18182/18182-ep2a-sujet.pdf
© FormaV EI • Proposition de correction, distincte d'un corrigé officiel.

Copyright © 2027 FormaV®. Tous droits réservés.

FormaV® est une marque déposée auprès de l'INPI sous le numéro 5227897.

Ce document a été élaboré par FormaV® avec le plus grand soin afin d'accompagner chaque apprenant vers la réussite de ses examens. Son contenu (textes, graphiques, méthodologies, tableaux, exercices, concepts, mises en forme) constitue une œuvre protégée par le droit d'auteur.

Toute copie, partage, reproduction, diffusion ou mise à disposition, même partielle, gratuite ou payante, est strictement interdite sans accord préalable et écrit de FormaV®, conformément aux articles L.111-1 et suivants du Code de la propriété intellectuelle. Dans une logique anti-plagiat, FormaV® se réserve le droit de vérifier toute utilisation illicite, y compris sur les plateformes en ligne ou sites tiers.

En utilisant ce document, vous vous engagez à respecter ces règles et à préserver l'intégrité du travail fourni. La consultation de ce document est strictement personnelle.

Merci de respecter le travail accompli afin de permettre la création continue de ressources pédagogiques fiables et accessibles.